NUMBER 179720

三角法 (3rd ANGLE PROJECTION)

METRIC

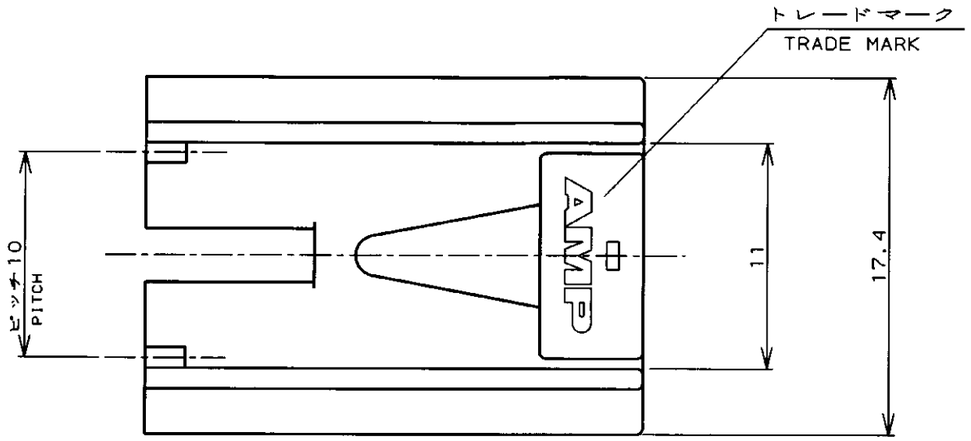

注：

1. 適用製品規格 ： 108-5126
2. 適用端子型番 ： 170324, 170325, 170326

NOTES;

1. PRODUCT SPEC : 108-5126
2. APPLICABLE CONTACT P/N : 170324, 170325, 170326

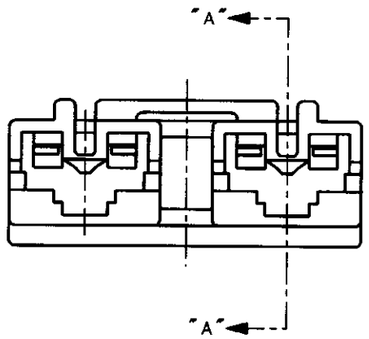

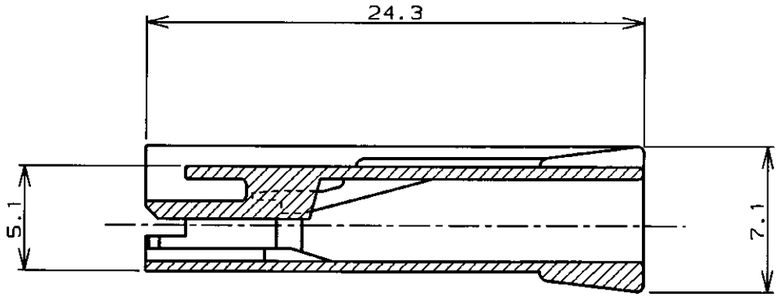

断面"A"-"A"
SECT.

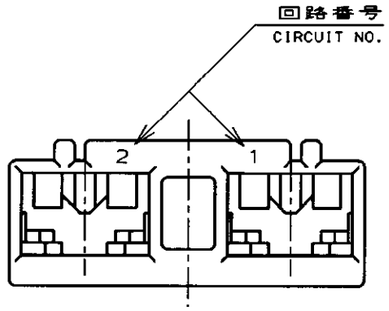

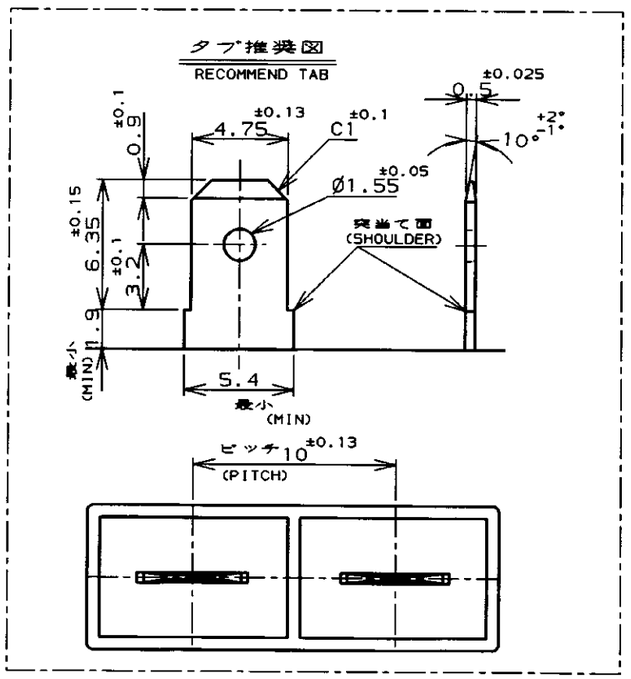

赤 (RED)	179720-7
青 (BLUE)	179720-6
黄 (YELLOW)	179720-4
黒 (BLACK)	179720-2
自然色 (NATURAL)	179720-1
色 (COLOR)	型番 (P/N)

LTR	変更 (REVISION RECORD)	DR	CHK	DATE
C	REVISED FJ00-5183-96			9.DEC '96
B	REVISED FJ00-4556-96	N.N	H.T	11.MAY '96
A	REVISED FJØØ-2185-95	M.S	Y.K	24MAR '95
0	RELEASED FJØØ-0288-94	N.N	Y.K	14JUN '94

Copyright ©1994年 日本エー・エム・ピー株式会社

Copyright ©1994 AMP (Japan), LTD. ALL RIGHTS RESERVED.

AMP 日本エー・エム・ピー株式会社 Tokyo, Japan

被覆電線断面積 (WIRE RANGE)	——— mm² (AWG -)
被覆外径 (INSULATION DIA.)	——— mmØ
材料 (MATERIAL)	6/6ナイロン (94V-0) 6/6NYLON (94V-0)
仕上 (FINISH)	———
DR.	2 JUN '94 N.NAGASHIMA
DE.	2 JUN '94 N.YAMASAKI
CHK.	14 JUN '94 M.SHINDO
APP.	14 JUN '94 Y.KASHIWA
名称 (NAME)	187 シリーズ ポジティブロック (マークII) 2極 リセハウジング 10mmピッチ 187 SERIES POSITIVE LOCK (MK-II) 2P 10mmPITCH REC.HSG
一般公差 (GENERAL TOLERANCE)	10以下 ： ±0.2; 10を超え 30以下 ： ±0.25; 30を超え 100以下 ： ±0.3; 角度 ： ±3°
B / LOC J	番号 (No.) 179720
尺度 (SCALE)	———
REV.	C
SHEET	1 OF 1

(CUSTOMER DRAWING) 参考図面

単位：ミリ DIMENSIONS IN MM. DO NOT SCALE PRINT

PRINT DIST

AMP-J010-2C REV.3/'93