THIS DRAWING IS UNPUBLISHED
VERTRAULICHE UNVEROEFFENTLICHTE ZEICHNUNG
© COPYRIGHT 2002 BY AMP INCORPORATED. ALL RIGHTS RESERVED.
ALLE RECHTE VORBEHALTEN

RELEASED FOR PUBLICATION ,2002.
FREI FUER VEROEFFENTLICHUNG

MATED WITH:
PASSEND ZU:
–

LOC	DIST
AI	–

PROJEKT NR.: –

REVISIONS
AENDERUNGEN

P	LTR	DESCRIPTION BESCHREIBUNG	DATE	DWN	APVD
	A	NEW DRAWING CREATED / Neue Zeichnung erstellt	15-FEB-02	CG	HJB

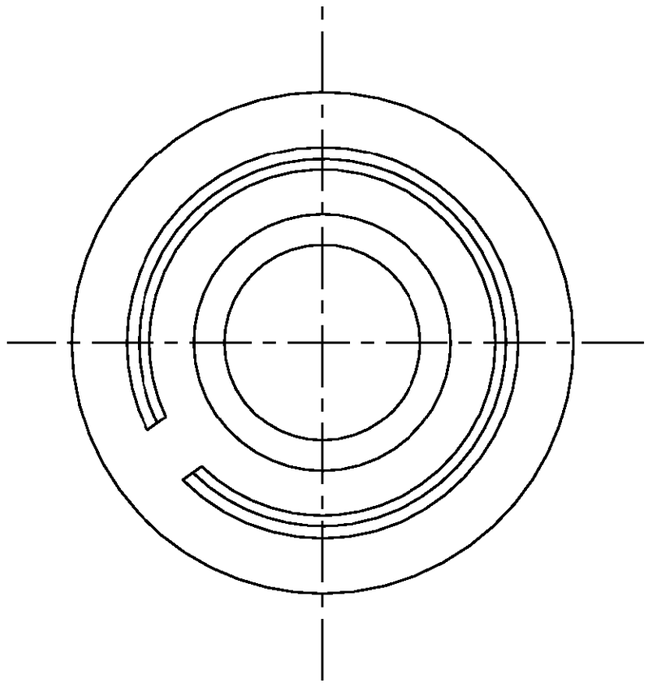

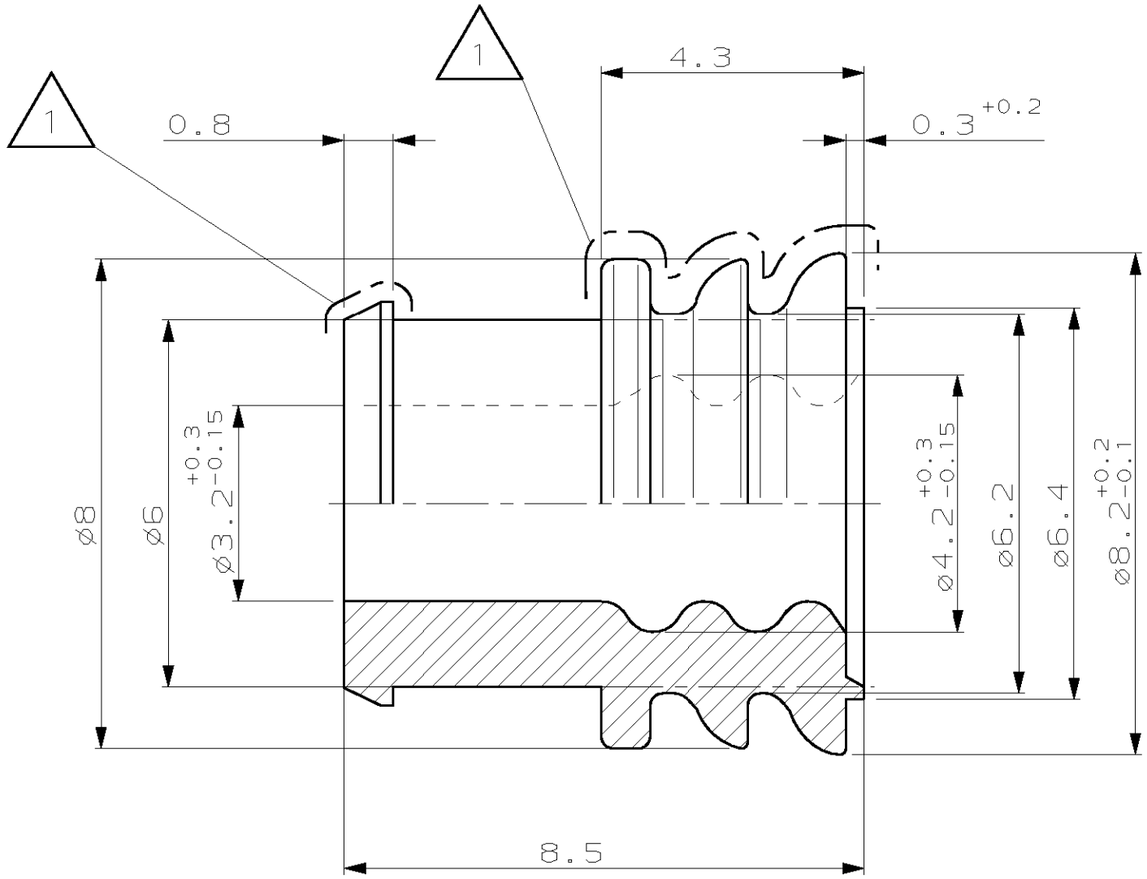

Bemerkungen

1 Umlaufend kein Grat zulässig

2. Für Isolationsø 3.6-4.3 mm

CUSTOMER PART NO	TYCO PART NO	REV.	PCS.	MATERIAL	SURFACE / COLOR	DESCRIPTION	ITEM NO
–	–	–	–	–	–	–	–
–	–	–	–	–	–	–	–
–	–	–	–	–	–	–	–
–	967011-1	A	–	SILICON SHORE A 50°±5°	GREEN grün	SINGLE WIRE SEAL	1

THIS DRAWING IS A CONTROLLED DOCUMENT FOR AMP INCORPORATED. IT IS SUBJECT TO CHANGE AND THE CONTROLLING ENGINEERING ORGANIZATION SHOULD BE CONTACTED FOR THE LATEST REVISION. DIESES ZEICHNUNGSDOKUMENT WIRD DURCH AMP INCORPORATED KONTROLLIERT. AENDERUNGEN, DIE DEM TECHNISCHEN FORTSCHRITT DIENEN, SIND VORBEHALTEN. DEN JEWEILS LETZTGUELTIGEN AENDERUNGSSTAND ERFAHREN SIE AUF ANFRAGE.

DIMENSIONS: DIMENSIONEN: mm

TOLERANCES UNLESS OTHERWISE SPECIFIED: ALLGEMEINTOLERANZEN

0 PLC ±0.2mm
1 PLC ±–
2 PLC ±–
3 PLC ±–
ANGLES /WINKEL ±1.5°

MATERIAL: SEE TABLE

FINISH/OBERFLAECHE/FARBE: SEE TABLE

DWN C. Goetz 15-FEB-02
CHK H.-J. Bauer 16-FEB-02
APVD –
PRODUCT SPEC PRODUKTSPEZ. –
APPLICATION SPEC VERARBEITUNGSSPEZ. –
WEIGHT GEWICHT –

tyco Electronics
Tyco Electronics AMP GmbH
D - 64625 Bensheim

NAME
SINGLE WIRE SEAL (ø8.2)
Einzeldichtung (ø8.2)

SIZE	CAGE CODE	DRAWING NO ZEICHNUNGS-NR.	RESTRICTED TO NUR FUER
A3	00779	C-967011	–

CUSTOMER DRAWING /KUNDENZEICHNUNG

MASSSTAB	BLATT	REV
10:1	1 OF VON 1	A

AMP 1470-19 REV 27JUN96