203231
OEVP 50 M 50000 G3LK-IBS
Hochleistungs-Lichtschranke, Empfänger

- Sehr hohe Verschmutzungs-/Funktionsreserve
- Hohe Reichweite
- Infrarotlicht
- Hell-/Dunkelschaltung, Gegentaktendstufe

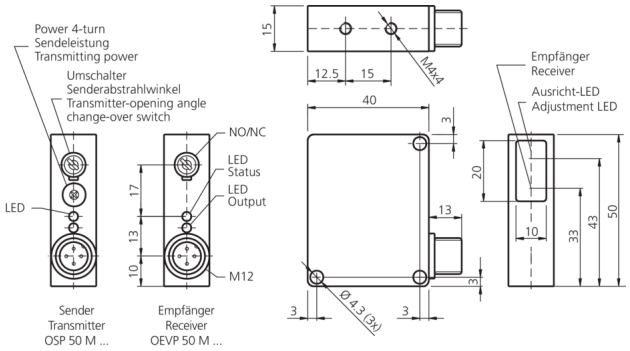

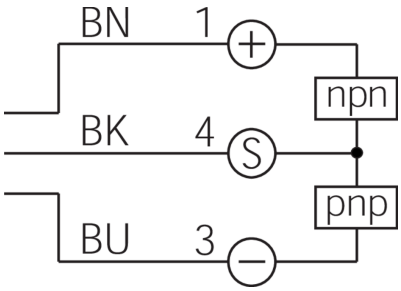

BK: schwarz BN: braun BU: blau

Funktion

Technische Daten (typ.)	+20°C, 24 V DC
Betriebsspannung	10 … 35 V DC
Leerlaufstrom (max.)	40 mA
Gehäuseabmaße	50 x 40 x 15 mm
Gehäuselänge	40 mm
Gehäusehöhe	50 mm
Gehäusebreite	15 mm
Gehäusematerial	Zinkdruckguss (schwarz, lackiert)
Material	PMMA (Fenster)
Schutzklasse	III, Betrieb an Schutzkleinspannung
Funktionsprinzip	Einwegschranke, Empfänger
Auswertung	digital
Bauform	Quader
Besonderheiten	Hohe Sendeleistung und Schmutzdurchdringung
Bestehend aus	Empfänger
Schaltausgang	Gegentakt, 200 mA, NO/NC, umschaltbar
Fremdlichtsicherheit	15 kLx Sonnenlicht, 2 kLx getaktetes Licht
Reichweite	0 … 50.000 mm (abhängig vom Sender)
Schalthysterese (max.)	12 %
Empfindlichkeitseinstellung	keine Einstellelemente
Schaltfrequenz	20 Hz
Umgebungstemperatur Betrieb	-10 … +60 °C
Schutzart	IP 67 (bei Anzugsmoment PRK… = 0,6 Nm)
Anschluss	Stecker, M12, 4-polig
Anschlusskabel	VK …

Weitere Informationen / Zubehör	**https://www.di-soric.com/203231**

© di-soric . Änderungen vorbehalten . 10.08.2022 . Seite 2 (2)