210851
PS-24V/0.9
Netzteil 24 V

- Netzteil für Maschinenbeleuchtungen MB- / SB-

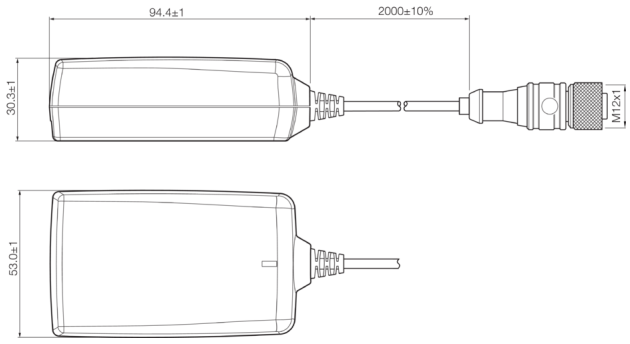

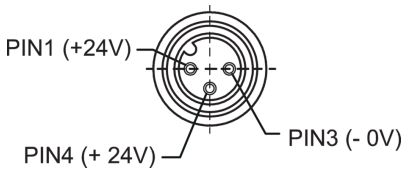

Funktion

Technische Daten (typ.)	+20°C, 24 V DC
Leistung	20,0 W
Anschlussspannung	100 … 240 V AC, 50 … 60 Hz, 800 mA
Gehäusematerial	Kunststoff (PC, schwarz)
Material	PVC (Kabel)
Komponente	Netzteil
Geeignet für	Maschinenbeleuchtungen mit Gerätestecker M12
Ausgangsspannung	24 V DC (22,8 … 25,4 V DC / 0 … 0,86 A)
Umgebungstemperatur Betrieb	-10 … +45 °C
Schutzart	IP 00
Anschluss	Kabel, 2,0 m

Weitere Informationen / Zubehör	https://www.di-soric.com/210851

© di-soric . Änderungen vorbehalten . 12.08.2022 . Seite 1 (1)