NUMBER 316091

三角法 (3rd ANGLE PROJECTION)

METRIC

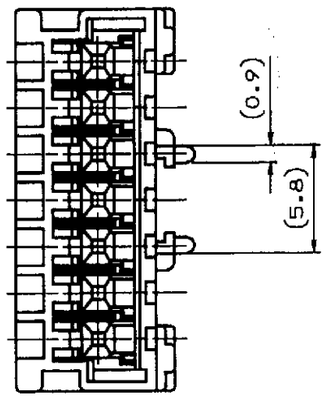

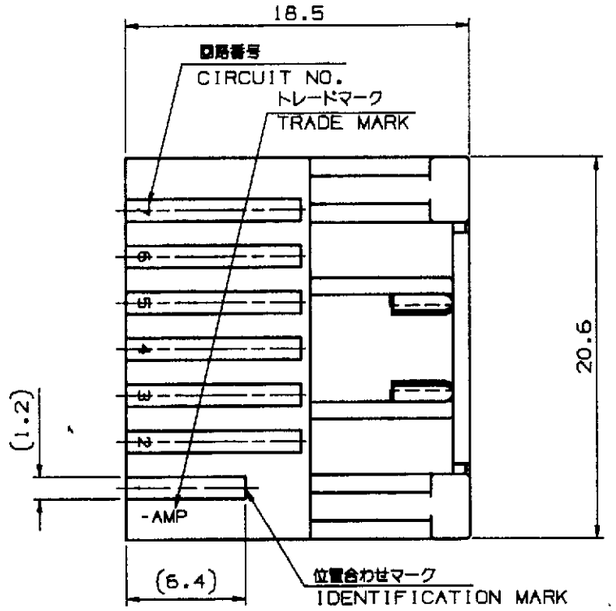

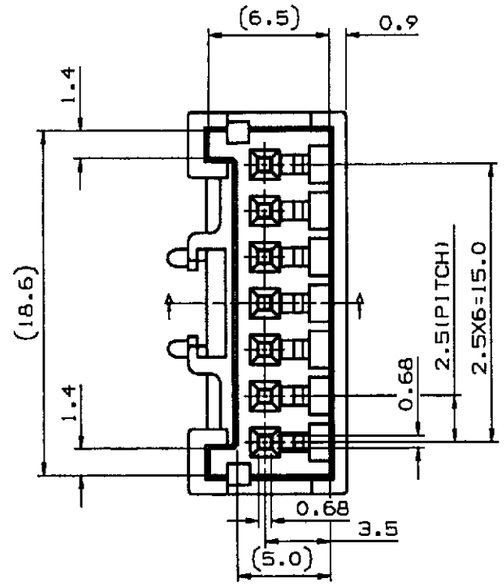

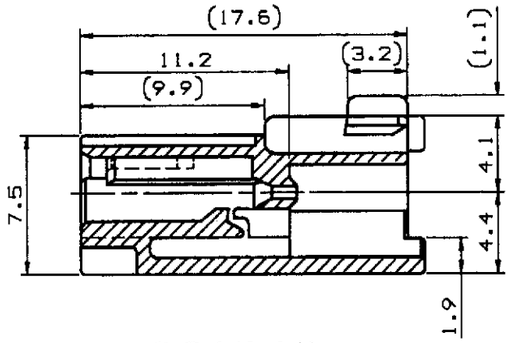

断面 "A"－"A"
(SECT. A-A)

注　記：

△1 材料　；　66ナイロン（UL94V-0）
2. 製品規格：108-5459
3. 取付適用規格：114-5203
4. 嵌合相手製品型番
　プラグハウジング：　917691
5. タブコンタクト　：　917764
　　917765
6. 取扱説明書：411－5771
△7 生産場所を示す（表1を参照）

NOTES;

△1. MATERIAL ; 66 NYLON (UL94V-0)
2. PRODUCT SPEC. ; 108-5459
3. APPLICATION SPEC. ; 114-5203
4. MATING CONN. P/N
　PLUG HOUSING; 917691
5. TAB. CONT. ; 917764
　　917765
6. INSTUCTION SHEET:411-5771
△7. MANUFACTURING PLACE(SEE TABLE1)

表 1
△7 TABLE 1

トレード マーク TRADE MARK	生産場所 MANUFACTURING PLACE
-AMP 又は OR — AMP	日本 JAPAN
-+AMP 又は OR -+ AMP	中国 CHINA(PRC)

COLOR 色調	PART NO. 型番	POS. 極数
BLACK 黒色	316091-9	7
NATURAL 自然色	316091-1	7

LTR	変更 (REVISION RECORD)	DR	CHK	DATE
E	変更 (FJ00-1925-98)	T.H		6.OCT.'98
D	変更 (FJ00-1366-97)	A.O	Y.K	11.SEP.'97
C	変更 (FJ00-0453-97)	A.O	Y.K	9.JUN.'97
B	変更 (FJ00-0452-97)	A.O	Y.K	25.APR.'97
A	変更 (FJ00-3486-95)	Y.N	Y.K	20.OCT.'95
0	作成 (FJ00-3222-95)	A.O	Y.K	8.SEP.'95

Copyright © 1998年 日本エー・エム・ピー株式会社
Copyright © 1998 AMP (Japan), LTD. ALL RIGHTS RESERVED.

AMP　日本エー・エム・ピー株式会社 Kawasaki, Japan

絶縁電線断面積 (WIRE RANGE)	--- mm²(AWG -)
被覆外径 (INSULATION DIA.)	--- mmø
材料 (MATERIAL)	SEE NOTE △1 注記
仕上 (FINISH)	---
DR. 8 SEP. '95	A.OISHI
DE. 8 SEP. '95	Y.NOGUCHI
CHK. 8 SEP. '95	Y.KASHIWA
APP. 8 SEP. '95	Y.KASHIWA

名称 (NAME)
2.5mm シグナルダブルロック 7極キャップ ハウジング
2.5mm SIGNAL DBL LOCK 7P CAP HSG.

一般公差 (GENERAL TOLERANCE)
10未満 ±0.2
10以上30未満 ±0.25
30以上100未満 ±0.3
角度 ±3°

A3　LOC J　番号 (No.) C-316091
尺度 (SCALE) 3-1　REV. E　SHEET 1 OF 1

参考図面

単位：表 DIMENSIONS IN MM. DO NOT SCALE PRINT

PRINT DIST

AMP-J010-2C REV.3/'93